van Roemburg & Woning Diagnose

Zeeduinweg 552
Almere

Object	Appartement
Opdrachtgever	Dutch Real Estate Company
Datum meetopname	2 oktober 2026
Datum meetrapport	5 oktober 2026
Meetcertificaat type A	Op locatie ingemeten
Status	Definitief

Conform de Branchebrede NVM cs meetinstructies op basis van de NEN 2580:2007 NL, ‘Oppervlaktenen inhouden van gebouwen- Termen, definities en bepalingsmethoden’, inclusief het correctieblad NEN 2580:2007/C1: 2008

Toelichting op het meetrapport

Van Roemburg & Woning Diagnose heeft in opdracht van Dutch Real Estate Company een NEN 2580 meetrapport samengesteld, waarin de gebruiksoppervlaktes gesplitst zijn aangegeven. Het meetrapport is opgesteld conform de richtlijnen NEN 2580:2007 inzake oppervlakten en inhouden van gebouwen, termen, definities en bepalingsmethoden, inclusief het correctieblad C1:2008.

Verantwoording meetrapport NEN 2580

- De meting heeft plaatsgevonden op 2 oktober 2026, waarbij de maatvoering van alle ruimten zijn nagemeten, genoteerd en gecontroleerd op gebruiksfunctie.
- Indien de woning scheidende muur wordt gedeeld met een naastgelegen binnenruimte, dan is voor de maatvoering het hart van de muur aangehouden.

Van Roemburg & Woning Diagnose heeft de volgende vloeroppervlakte vastgesteld:

Bruto vloeroppervlakte - Woning	195 m^2
Gebruiksoppervlakte(n) - Woonoppervlak	142 m^2
Gebruiksoppervlakte(n) - Overige inpandige ruimte(n)	0 m^2
Gebruiksoppervlakte(n) - Gebouw gebonden buitenruimte(n)	12 m^2
Gebruiksoppervlakte(n) - Externe bergruimte(n)	21 m^2
Inhoud woonfunctie	375 m^3
Bruto inhoud woonfunctie	474 m^3
Inhoud externe bergruimte	62 m^3

Rapport opgemaakt door Dave Verhaaf naar beste kennis en wetenschap, geheel te goeder trouw.
Op locatie ingemeten door R. Zuierveld.

Amsterdam, 5 oktober 2026

D. Verhaaf

Op al onze diensten en transacties zijn onze Algemene Voorwaarden van toepassing zoals gepubliceerd op onze website www.vrwd.nl | © van Roemburg & Woning Diagnose 2025-2026

Gehanteerde begrippen en meettechnisch kader

Bij het bepalen van de vloeroppervlakte en inhoud is uitgegaan van de NEN 2580:2007 NL, inzake 'Oppervlakten en inhouden van gebouwen – Termen, definities en bepalingsmethoden', inclusief het correctieblad C1:2008 en voor zover relevant conform de NTA 2581 'Opstellen van meetrapporten volgens NEN 2580'.
Hieronder een beknopte uitleg van de bovengenoemde norm, mits er sprake is van relevantie tot dit rapport. Voor de complete tekst dient u de norm te raadplegen alsmede de hiervan afgeleide "Meetinstructie bepalen gebruiksoppervlakte woningen volgens NEN-2580" en de "Meetinstructie bepalen bruto inhoud woningen volgens NEN-2580" vastgesteld door NVM, VBO makelaar, VastgoedPRO, Vereniging Nederlandse Gemeenten en de Waarderingskamer.

Bruto vloeroppervlakte (BVO)

De bruto vloeroppervlakte van een ruimte, of van een groep van ruimten, is de oppervlakte gemeten op vloerniveau langs de buitenomtrek van de opgaande scheidingsconstructies, die de desbetreffende ruimte of een groep van ruimten omhullen.

- Bij bepaling van de BVO wordt niet meegerekend een schalmgat of een vide met een oppervlakte die groter dan of gelijk is aan 4,0 m2 (inclusief de ruimte voor verticaal verkeer).
- Indien binnenruimte aan een aanpalende binnenruimte grenst, moet worden gemeten tot het hart van de desbetreffende scheidingsconstructie.
- Indien een gebouw gebonden buitenruimte aan een binnenruimte grenst, moet het grondvlak van de scheidingsconstructie volledig worden toegerekend aan het BVO van de binnenruimte.

Gebruiksoppervlakte (GO)

De gebruiksoppervlakte van een ruimte, of van een groep van ruimten, is de oppervlakte gemeten op vloerniveau tussen de opgaande scheidingsconstructie die de desbetreffende ruimte of groep van ruimten omhullen.
Bij de bepaling van de GO wordt niet meegerekend:

- Een vide indien de oppervlakte daarvan groter is dan, of gelijk is aan 4,0 m2;
- Constructieve delen zoals (leiding) schachten en vrijstaande constructies zoals kolommen, indien de horizontale doorsnede daarvan groter is dan of gelijk is aan 0,50 m2;
- Ruimten met beperkte stahoogte; dit is de oppervlakte van vloeren, waarboven de netto-hoogte kleiner is dan 1,50 meter.

Gebruiksoppervlakte

Overige inpandige ruimte

Een ruimte is overig inpandige ruimte indien minimaal één van de onderstaande gevallen van toepassing is:

- Het hoogste punt ligt tussen 1.50 meter en 2 meter hoog;
- Het hoogste punt is hoger dan 2 meter, maar het aaneengesloten oppervlak hoger dan 2 meter is kleiner dan 4 vierkante meter;
- De ruimte is bouwkundig slechts geschikt is als bergruimte, bijvoorbeeld een fietsenstalling, een garage of een niet te belopen zolder;

Op al onze diensten en transacties zijn onze Algemene Voorwaarden van toepassing zoals gepubliceerd op onze website www.vrwd.nl | © van Roemburg & Woning Diagnose 2025-2026

- Er is sprake van een bergzolder. Dat wil zeggen een zolder die alleen toegankelijk is met een niet vaste trap en/of een zolder met onvoldoende daglicht (het raamoppervlakte kleiner dan 0.5 vierkante meter).

In twijfelgevallen worden de ruimte gerekend als woonruimte. Gang, keuken en bijkeuken, wasmachineruimte, pantry, kitchenette, CV-ruimte, vaste kast en meterkast worden allen gerekend als woonruimte.

Buitenruimten

De NEN 2580 kent diverse definities voor buitenruimten. Vanuit een praktisch oogpunt is in dit meetrapport de oppervlakte van buitenruimten zoals balkons en patio's vastgesteld op basis van de netto oppervlakte.
Een ruimte is gebouwgebonden buitenruimte indien deze ruimte **niet of slechts gedeeltelijk is omsloten** door vaste wanden en daardoor geen vaste buitenomgrenzing heeft. Denk hierbij aan een balkon of dakterras. In geval van een appartement gelegen op de begane grond dient een terras, wanneer en voor zover deze rust op een in de bouwconstructie geïntegreerde drager van de woning, ook als gebouwgebonden buitenruimte te worden beschouwd. Dit is een uitzondering op de algemene regel en NEN2580.

Voor het bepalen van de gebruiksoppervlakte van gebouwgebonden buitenruimte wordt onderscheid gemaakt tussen overdekte ruimte en niet overdekte ruimte:

- Bij overdekte gebouwgebonden buitenruimte wordt de oppervlakte gemeten tot de verticale projectie van de overkapping;
- Bij niet overdekte gebouwgebonden buitenruimte wordt het oppervlak gemeten tot de opgaande scheidingsconstructie, bijvoorbeeld een hek, dakopstand of rand van de vloerconstructie.

Een ruimte is externe bergruimte indien er **geen gedeelde muur** is met het hoofdgebouw en de ruimte **enkel bereikbaar is via de open lucht**. Verder geldt dat de externe bergruimte nooit een woonfunctie kan hebben.

Perceel (kadastrale grenzen)

Indien er in dit rapport een oppervlakte van bijvoorbeeld een tuin wordt genoemd, is deze oppervlakte uitsluitend indicatief bedoeld. Voor het exact vaststellen van de oppervlakte van het perceel dient u het officiële kadaster of een gecertificeerde landmeter te raadplegen.

Op al onze diensten en transacties zijn onze Algemene Voorwaarden van toepassing zoals gepubliceerd op onze website www.vrwd.nl | © van Roemburg & Woning Diagnose 2025-2026

Meetgegevens

	PRE BVO AFTREK	BVO	BVO AFTREK	POST BVO AFTREK		GEBRUIKSOPPERVLAKTEN CONFORM NEN 2580-2007			OPPERVLAKTE	INHOUD
	vides/schalmgat >4m2	Bruto vloer-oppervlakte (excl. Vides etc. >4m2)	Tara oppervlakte (BVO-NVO)	Ruimte met beperkte stahoogte < 1,50 m	Vertikaal Verkeer > 4 m2 & niet toegankelijke ruimten	Woonruimte m2	Overig inpandige ruimte	Gebouwgebonden buitenruimte	Externe bergruimte	Bruto inhoud m3
	A	(B+C+D+E+F+G+H)	B	C	D	E	F	G	H	I
Twintigste verdieping	-	160,93	18,70	-	-	142,23	-	-	-	472,95
Woon/Werkruimte	-	160,93	18,70	-	-	142,23	-	-	-	472,95
Meterkast	-	0,28	-	-	-	-	0,28	-	-	0,73
Balkon	-	12,12	-	-	-	-	-	12,12	-	-
Berging (Kelder)	-	8,02	-	-	-	-	-	-	8,02	-
Parkeerplaats (Kelder)	-	13,41	-	-	-	-	-	-	13,41	-
Totalen Woning (Funda)		195				142				474

Op al onze diensten en transacties zijn onze Algemene Voorwaarden van toepassing zoals gepubliceerd op onze website www.vrwd.nl | © van Roemburg & Woning Diagnose 2025-2026

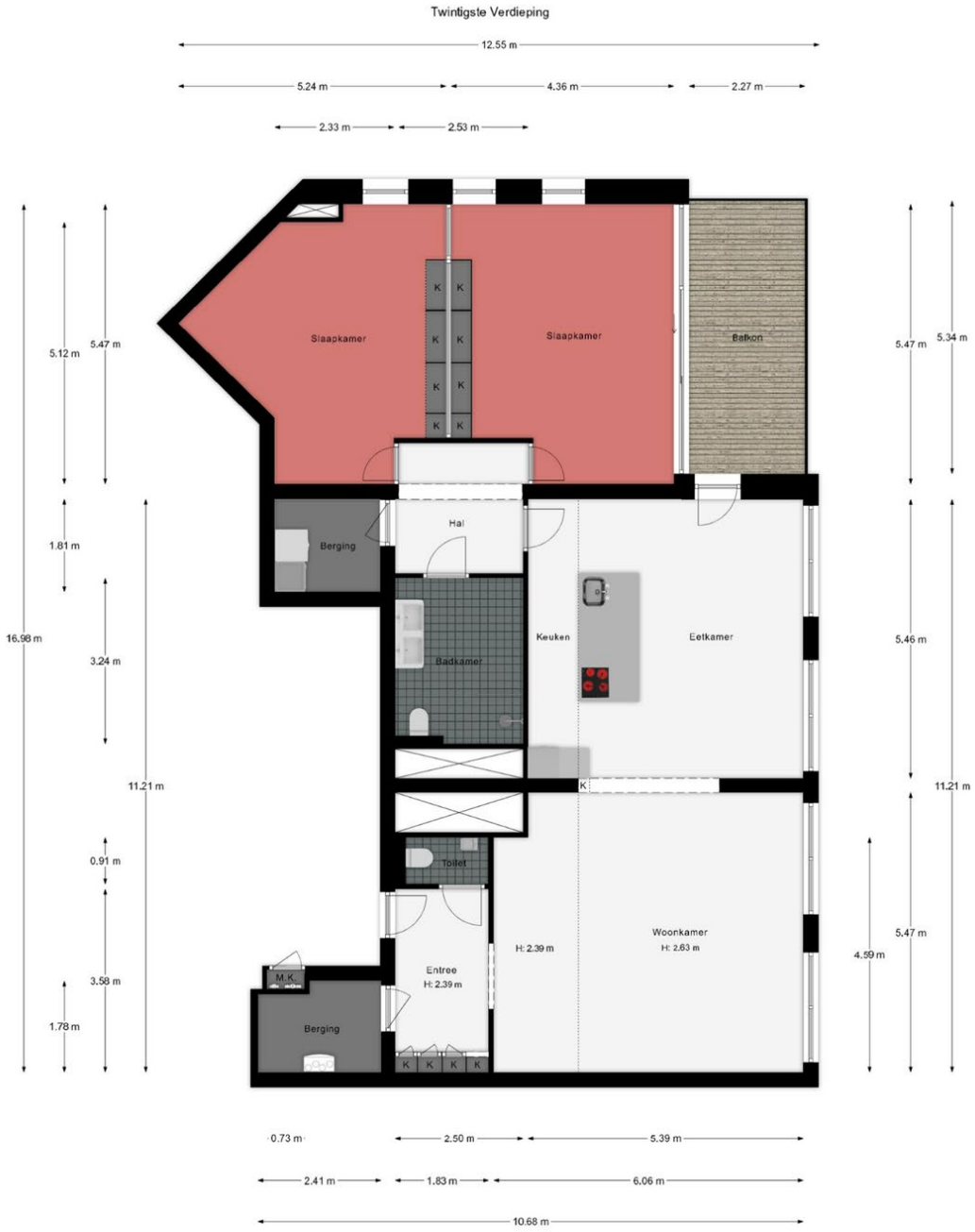

"De oppervlakte is met grootst mogelijke zorgvuldigheid gemeten, echter biedt geen garantie en er kunnen geen rechten aan ontleend worden"
Van Roemburg & Woning Diagnose

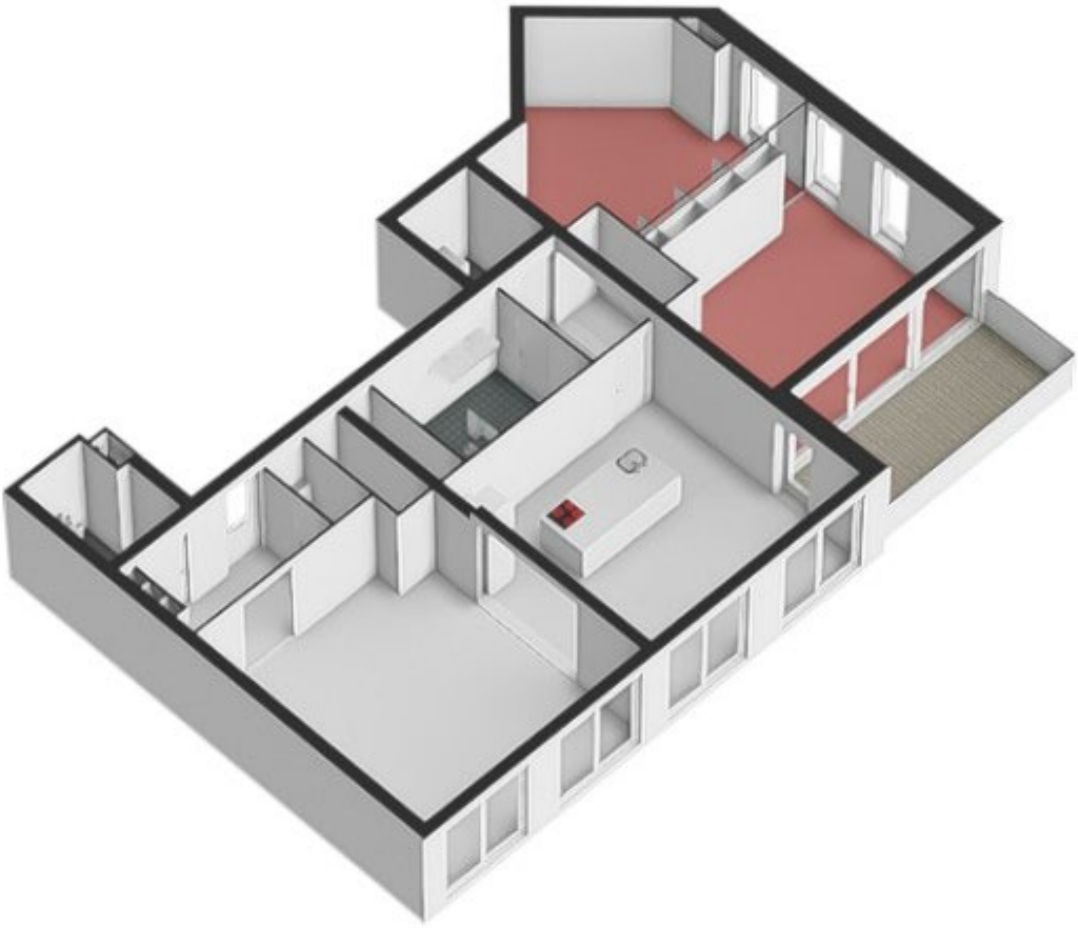

Op al onze diensten en transacties zijn onze Algemene Voorwaarden van toepassing zoals gepubliceerd op onze website www.vrwd.nl | © van Roemburg & Woning Diagnose 2025-2026

Kelder

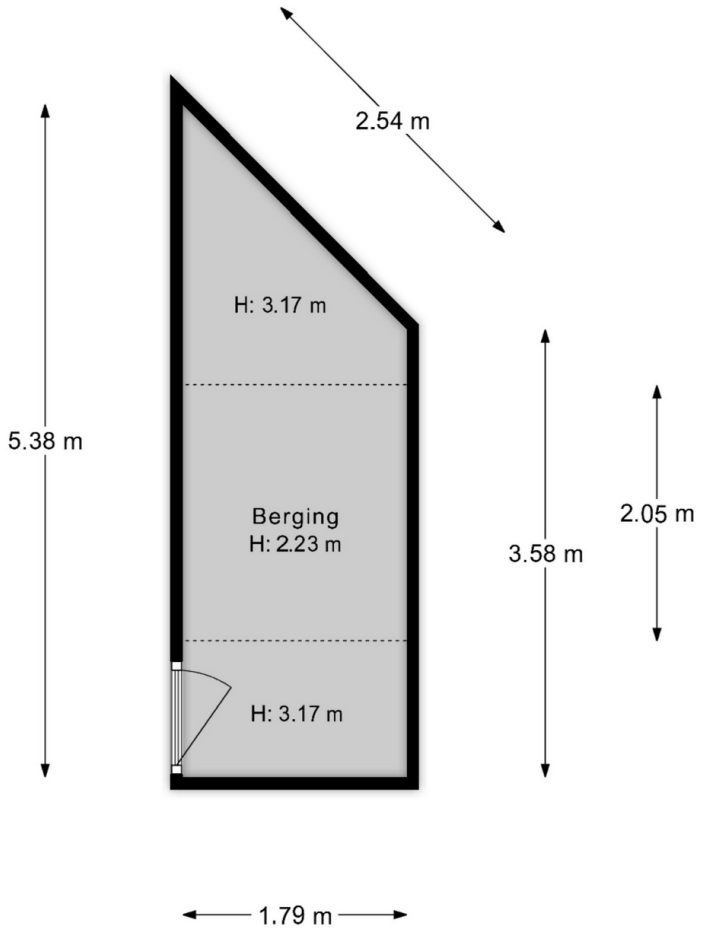

"De oppervlakte is met grootst mogelijke zorgvuldigheid gemeten,
echter biedt geen garantie en er kunnen geen rechten aan ontleend worden"
Van Roemburg & Woning Diagnose

Op al onze diensten en transacties zijn onze Algemene Voorwaarden van toepassing zoals gepubliceerd op onze website
www.vrwd.nl | © van Roemburg & Woning Diagnose 2025-2026

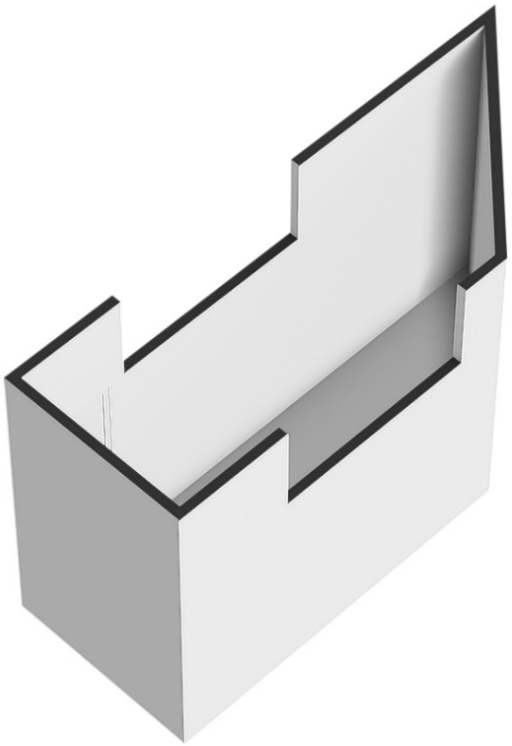

Op al onze diensten en transacties zijn onze Algemene Voorwaarden van toepassing zoals gepubliceerd op onze website www.vrwd.nl | © van Roemburg & Woning Diagnose 2025-2026

Vliering

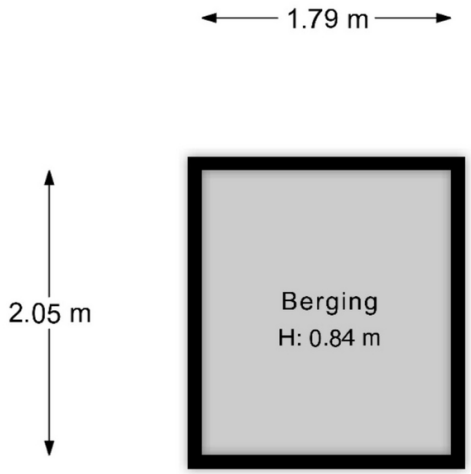

"De oppervlakte is met grootst mogelijke zorgvuldigheid gemeten,
echter biedt geen garantie en er kunnen geen rechten aan ontleend worden"
Van Roemburg & Woning Diagnose

Op al onze diensten en transacties zijn onze Algemene Voorwaarden van toepassing zoals gepubliceerd op onze website
www.vrwd.nl | © van Roemburg & Woning Diagnose 2025-2026

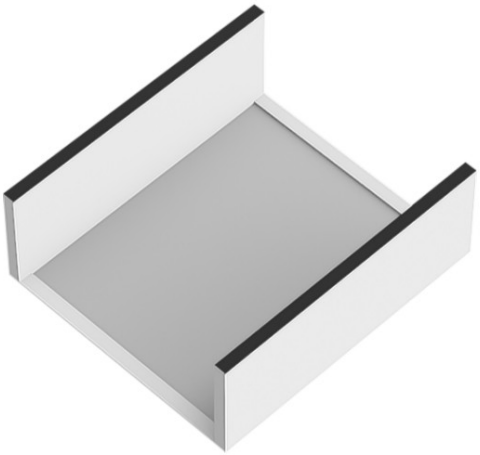

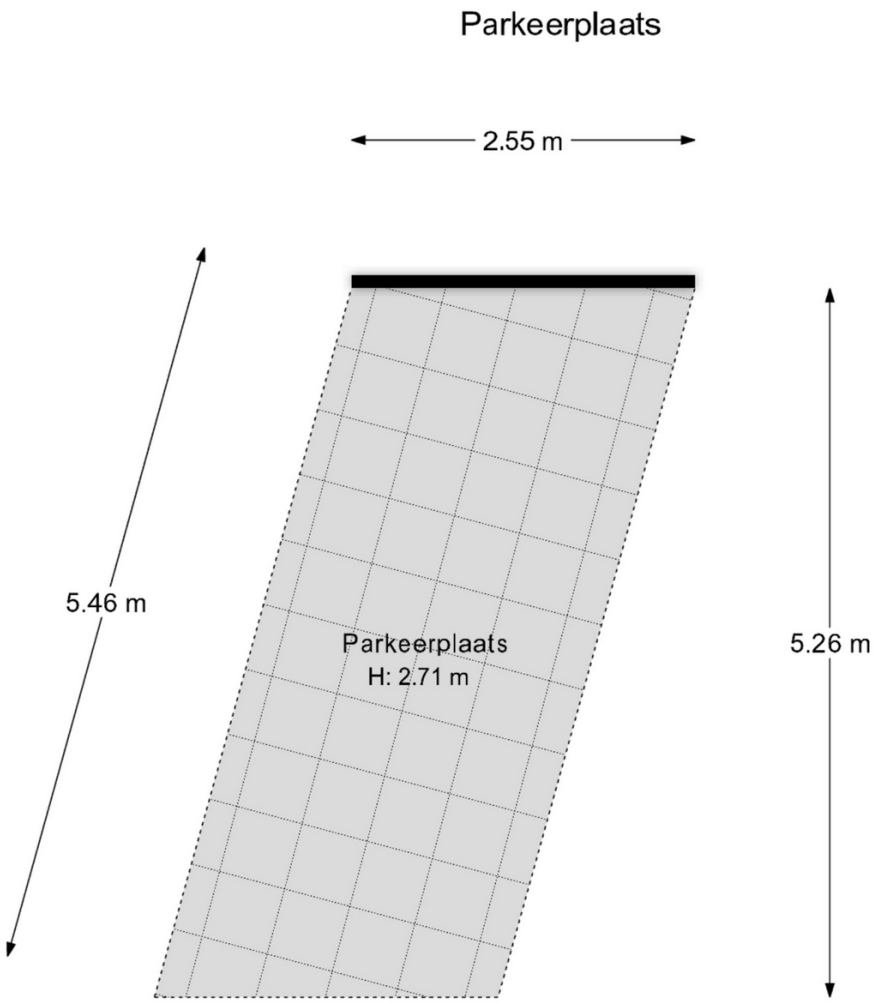

"De oppervlakte is met grootst mogelijke zorgvuldigheid gemeten,
echter biedt geen garantie en er kunnen geen rechten aan ontleend worden"
Van Roemburg & Woning Diagnose

Op al onze diensten en transacties zijn onze Algemene Voorwaarden van toepassing zoals gepubliceerd op onze website
www.vrwd.nl | © van Roemburg & Woning Diagnose 2025-2026

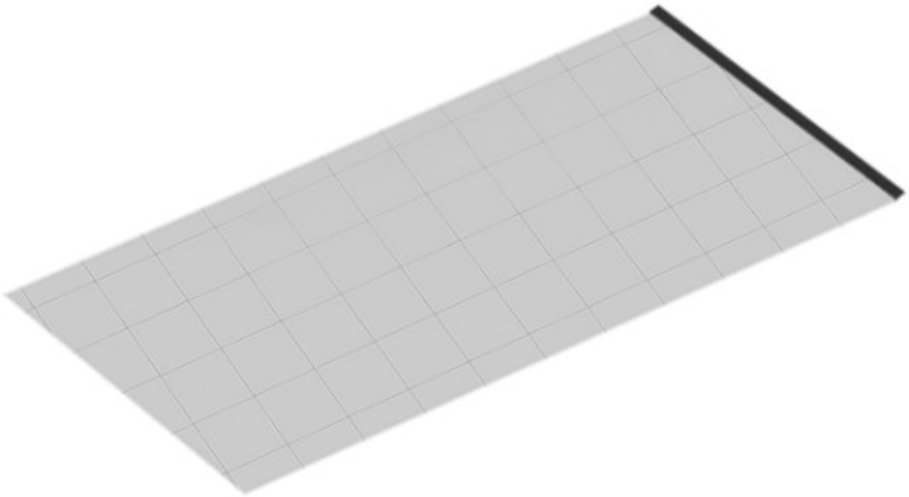

Op al onze diensten en transacties zijn onze Algemene Voorwaarden van toepassing zoals gepubliceerd op onze website www.vrwd.nl | © van Roemburg & Woning Diagnose 2025-2026